Дисковый обратный клапан RT25 – с корпусом из нержавеющей стали (1/4” – 2”)

Описание

Дисковые обратные клапаны ADCA серии RT25 исполнены полностью из нержавеющей стали, имеют компактную конструкцию с резьбовым соединениям.
Назначением этих клапанов является предотвращение обратного потока самых различных текучих сред таких как горячая вода, пар, конденсат и газы в разнообразных системах.



Основные свойства

Малые потери давления.
Уплотнительное кольцо диска из различных материалов для применения на самых различных средах.
Имеют компактную конструкцию.

Опции: Различные варианты мягкого уплотнения: EPDM (E), NBR (N), VITON (V), PTFE (T). Пружины из жаропрочного сплава ' Inconel '.

Применение: Насыщенный пар, горячая вода и другие газы и жидкости совместимые с материалами клапана.

Исполнение: RT25 – с корпусом из нержавеющей стали.

Типоразмеры: 1/4” дюйма – 2” дюйма; DN 6 – DN 50.

Присоединение: Внутренняя резьба выполненная по стандарту ISO 7 Rp или NPT.

Установка: Клапаны с пружинами могут устанавливаться в любой плоскости.
См. Инструкцию по монтажу и эксплуатации.

Маркировка CE – Группа 2 (Европейская директива PED)

1/4” – 11/2”	SEP
2”	1 (Промаркировано CE)

Максимальные значения давлений и температур

Параметр	
Номинальное давление	PN 25
Максимально допустимое давление	25 бар
Максимально допустимая температура	250 °C
Максимальное рабочее давление	21 бар
Максимальная рабочая температура	220 °C

Максимальные значения температур мягкого уплотнения

EPDM (E)	NBR (N)	VITON (V)	PTFE (T)
130 °C	95 °C	180 °C	180 °C

Минимальная рабочая температура: - 10 °C.

Диаграмма потери давления

Горизонтальный поток, стандартная пружина (вода: 20°C)

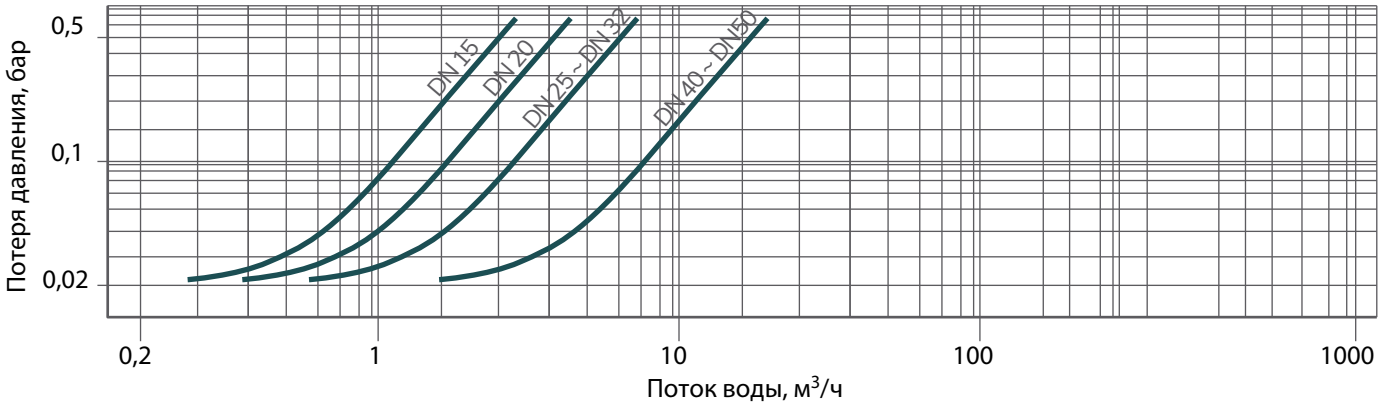

Чтобы определить потери для других жидкостей, необходимо рассчитать эквивалентный расход воды и использовать диаграмму.

$$V_w = \sqrt{\frac{Q}{1000}} \times V$$

Vw = Эквивалентный расход воды в л/сек или м³/ч ;
Q = Плотность жидкости в кг/м³ ;
V = Расход жидкости в л/сек или м³/ч .

Минимальное давление открывания, мбар

Перепад давления, необходимый для открытия клапанов со стандартной пружиной.

Направление потока		1/4"	3/8"	1/2"	3/4"	1"	11/4"	21/2"	2"
Снизу вверх	↑	25	25	25	25	25	25	28	29
Горизонтальный	→	23	23	23	23	23	24	25	25
Сверху вниз	↓	21	21	21	21	21	21	21	21

Перепад давления, необходимый для открытия клапанов без пружины.

Направление потока		1/4"	3/8"	1/2"	3/4"	1"	11/4"	21/2"	2"
Снизу вверх	↑	2	2	2	2	2	3	4	4

Если необходим меньший перепад давления для открытия клапана, можно использовать клапан без пружины, установив его на вертикальный трубопровод при движении среды снизу вверх.

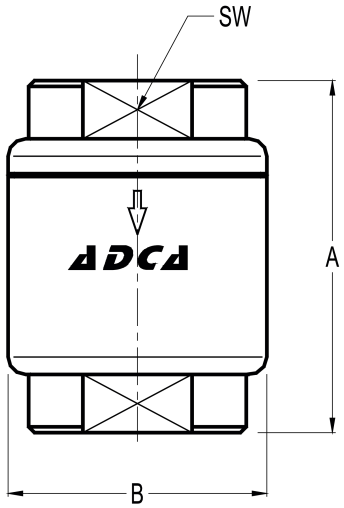

Габаритные размеры, мм

Типоразмеры	A	B	SW	Масса, кг
1/4”	55	40	27	0,3
3/8”	55	40	27	0,3
1/2”	55	40	27	0,3
3/4”	60	45	32	0,38
1”	70	50	41	0,54
11/4”	61	65	50	0,68
11/2”	72	80	55	0,96
2”	72	80	70	1,13

Спецификация материалов

Поз. №	Деталь	Материал
1	Корпус	AISI 316 / 1.4401
2	Крышка	AISI 316 / 1.4401
4	* Мягкое уплотнение	EPDM; NBR; VITON; PTFE
5	* Диск	AISI 316 / 1.4401
6	* Стандартная пружына	AISI 302 / 1.4300

** Поставляемые запасные части (под заказ).*

